Gamma veicolo industriale

TotalEnergies

Protegge il tuo Motore, protegge il tuo Business.

TIR TECHNOLOGY

T OTAL PROTECTION
Protezione efficace contro l'usura, la corrosione e i depositi

I NTERNATIONAL APPROVALS
Soddisfano i più severi requisiti dei costruttori di veicoli industriali

R EDUCED COSTS
Aumentano le ore di servizio e la redditività

Fuel Economy

Un'offerta unica e completa sul mercato in termini di composizione, di omologazioni e di applicazioni che permette:

- una riduzione importante del consumo di carburante
- riduzioni delle emissioni di CO_2.

Lubrificanti LOW SAPS

I Lubrificanti LOW SAPS sono sviluppati specificatamente per veicoli equipaggiati con sistemi di post trattamento che permettono una riduzione delle emissioni di ossido di azoto, di monossido di carbonio ed altre particelle. Questi lubrificanti contribuiscono a mantenere l'efficenza del dispositivo.

Gamma Motori

- Rubia Optima 5100 XFE 5W-20
- Rubia Optima 4100 XFE 5W-30
- Rubia Optima 1100 FE 10W-30
- Rubia Optima 1100 15W-40
- Rubia Tir 9900 FE 5W-30
- Rubia Tir 9900 10W-40
- Rubia Tir 8900 10W-40
- Rubia Tir 8900 FE 10W-30
- Rubia Gas 9M 15W-40
- Rubia Tir 7400 15W-40

Gamma Trasmissioni

- Traxium Gear 9 FE 75W-90
- Traxium Gear 9V FE 75W-90
- Traxium Gear 9 SG 75W-90
- Traxium Gear 9 FE 75W-80
- Traxium Gear 8 FE 75W-80
- Traxium Gear 7 80W-90
- Traxium Gear 9 FE 75W-140
- Traxium Gear 9 80W-90
- Traxium Gear 9 FE 75W-90
- Traxium Gear 8 FE 80W-90
- Fluidmatic SYN T295
- Fluidmatic XLD FE
- Fluidmatic AT 42

Grassi

- Multis Complex EP 2
- Multis EP 2
- Multis XHV 2
- Multis EP 00
- Multis ZS 000

Specialità

- Equivis ZS 46
- HBF 4 OEM+
- Clearnox
- Adblue

Liquidi di Raffreddamento

- Glacelf MDX
- Glacelf SI OAT
- Glacelf Auto Supra
- Glacelf Eco BS

Catalogo Prodotti

Per conoscere l'intera gamma a disposizione consulta il catalogo prodotti sul sito https://services.totalenergies.it

Gamma Motori

PER GRANDI FLOTTE

Rubia Optima sono lubrificanti adatti per applicazioni gravose su strada, con tecnologia Fuel Economy superano quanto previsto dalle più recenti specifiche API CK-4 e API FA-4. Utilizzabili anche dove previsto la specifiche API CJ-4.

Rubia Tir FE sono lubrificanti di tipo “Fuel Economy”. Oltre a consentire il risparmio di carburante, riducono le emissioni di CO_2 favorendo una diminuzione delle emissioni inquinanti.

Rubia Tir sono lubrificanti approvati dai più importanti costruttori in quanto soddisfano le esigenze di un parco veicoli multi-marca.

La gamma oli motori Rubia, una delle più complete sul mercato

Nome prodotto	Tipologia olio	Fuel Economy	Low Saps	Specifiche	Approvazioni costruttori	
					Omologazioni	Soddisfa i requisiti
Rubia Optima 5100 XFE 5W-20	Sintetico	✓	✓		• MAN M 3977	• Scania LDF-5 (in corso)
Rubia Optima 4100 XFE 5W-30	Sintetico	✓	✓	API FA-4	• Volvo VDS-5 Renault • Trucks RLD-5 • Mack EO-S5 • MB 228.61	
Rubia Optima 1100 FE 10W-30	Semi-sintetico	✓	✓	ACEA E9/E7 API CK-4	• MB Approval 228.31 • Volvo VDS-4.5 • Renault Trucks RLD-3 • Cummins CES 20086 • Detroit Diesel DFS 93K222 • Ford WSS-M2C171-F1	
Rubia Optima 1100 15W-40	Minerale		✓	ACEA E9/E7 API CK-4	• MB Approval 228.31 • Volvo VDS-4.5 • Renault Trucks RLD-3 • Cummins CES 20086 • Detroit Diesel DFS 93K222 • Ford WSS-M2C171-F1	
Rubia Tir 9900 FE 5W-30	Sintetico	✓	✓	ACEA E6/E4/E7/E9 API CJ-4/CI-4/CH-4	• MB-Approvazione 228.51 • MAN M 3477 / M 3677 / M 3271-1 • Renault Trucks RLD-3 • Volvo VDS-4 • Mack EO-O Premium Plus • Scania LDF-4	• Cummins CES 20081 DAF Iveco
Rubia Tir 9900 10W-40	Sintetico		✓	ACEA E6/E4/E7/E9 API CJ-4/CI-4/CH-4	• MB-Approvazione 228.51 • MAN M 3477 / M 3575 / M 3271-1 • Volvo VDS-4 • Mack EO-O Premium Plus • Renault Trucks RLD-3 • Scania LOW ASH • Detroit Diesel Power Guard 93K218	• Cummins CES 20081 • Daf Iveco TLS E9
Rubia Tir 8900 10W-40	Semi-sintetico		✓	ACEA E6/E7/E9/E4-99 issue 3 API CI-4/CH-4	• MB-Approvazione 228.51 • MAN M 3477/M 3277/M 3271-1 • Volvo VDS-3 • Mack EO-N • Renault Trucks RLD-3	• Cummins CES 20081 • Daf Iveco TLS E9
Rubia Tir 8900 FE 10W-30	Semi-sintetico	✓	✓	ACEA E9 API CJ-4/CI-4/CH-4	• MB-Approvazione 228.51 • MAN M 3477/M 3271-1 • Renault Trucks RLD-3 • Volvo VDS-4 • Voith Class B • Mack EO-O Premium Plus • Scania LOW ASH	• Cummins CES 20081
Rubia Gas 9M 15W-40	Minerale		✓	API CK-4/SN	• Cummins CES 20092 / CES 20086 • DDC DFS93K222 • Volvo VDS-4.5 • Renault Trucks RLD-3 • Mack EO-S 4.5	-
Rubia Tir 7400 15W-40	Minerale			ACEA E7 API CI-4/CH-4/SL	• MB-Approvazione 228.3 • MAN M 3275 • Renault Trucks RLD-2 • Volvo VDS-3 • Mack EO-N • KAMAZ • Cummins CES 20078	• Caterpillar ECF-1a • DAF Iveco • Scania Isuzu

Gamma Trasmissioni

100+ APPROVALS FROM VEHICLE & EQUIPMENT MANUFACTURERS

MANUALI

Nome prodotto	Fuel Economy	Specifiche	Approvazioni costruttori	
			Omologazioni	Soddisfa i requisiti
Traxium Gear 9 FE 75W-90	✓	• API GL-4	• MB 235.11	
Traxium Gear 9V FE 75W-90	✓	• API GL-4	• Volvo 97315	
Traxium Gear 9 SG 75W-90	✓	• API GL-4	• Scania STO 2:0 G	
Traxium Gear 9 FE 75W-80	✓	• API GL-4	• ZF TE-ML 01E, 02E, 16P • MAN 341 Type Z5 • MAN 341 Type VR • MB 235.29 • Voith Class C • Volvo 97307	
Traxium Gear 8 FE 75W-80	✓	• API GL-4	• ZF 01L, 02L, 16K • MAN 341 E-3/Z-4 • Volvo 97307	• Iveco MGS1
Traxium Gear 7 80W-90		• API GL-4	• MAN 341 tipo E-1 • ZF TE-ML 16A, 17A, 19A	-
Traxium Axle 9 FE 75W-140	✓	API GL-5 • SAE J2360 (livello) • MIL-L 2105 D-E	• Scania STO 2:0A	
Traxium Axle 9 80W-90		API GL-5/ MT-1 • SAE J2360 • MIL-L 2105 D-E	• ZF TE-ML 05A, 12L, 12M, 16B, 17B, 19B, 21A • MAN 342 Type M3 e MAN 341 Type GA1 • MB 235.20 • Scania STO 1:0 • SAE J2360	
Traxium Dual 9 FE 75W-90	✓	• API GL-4/ GL-5/MT-1	• ZF TE-ML 02B, 05A, 12L, 12N, 16F, 17B, 19C, 21A • MAN 342 Type S1 e 341 Type Z2 • MB 235.8 • Scania STO 1:0 • Volvo 97312 • SAE J2360 • Meritor 076-N	**Adatto per:** Eaton europe e per automobili dove è richiesto 75W-90
Traxium Dual 8 FE 80W-90	✓	• API GL-4/ GL-5/MT-1	• MAN 341 Type Z2 e 342 Type M2 • Scania STO 1:0 • Volvo 97321	• MAN 341 Type e E2

COEFFICIENTE DI ATTRITO OTTIMALE E CAMBI DI MARCIA MORBIDI

Formulato con modificatori di viscosità che offrono eccellenti caratteristiche anti attrito.
Migliora il confort del conducente permettendo dei cambi di velocità dolci e senza vibrazioni.

ECCELLENTE STABILITÀ TERMICA

Stabile agli sforzi di taglio garantisce una durata prolungata della vita del fluido.

RISPARMIO CARBURANTE

La sua formulazione a bassa viscosità e le sue eccellenti prestazioni alle basse temperature offrono dei vantaggi significativi sull'economia di carburante.

PROPRIETÀ ANTI-USURA

Eccezionali che permettono una lubrificazione sempre perfetta e protegge la trasmissione.

ECCEZIONALI PROPRIETÀ ANTI-OSSIDANTI E DI STABILITÀ TERMICA

Le basi sintetiche di alta qualità e gli additivi detergenti e anti-ossidanti offrono un eccellente controllo dell'ossidazione del lubrificante nel tempo, anche in condizioni di esercizio molto severo.

RESISTENZA ALLO SCHIUMEGGIAMENTO

Per delle condizioni di lubrificazione ottimale ed una migliore efficacia di tipo idraulico.

AUTOMATICHE

Nome prodotto	Fuel Economy	Approvazioni costruttori	
		Omologazioni	Soddisfa i requisiti
Fluidmatic SYN T295		• Allison TES-295 • Allison TES-468	
Fluidmatic XLD FE	✓	• ZF TE ML 04D/14B/16L/20B/25B • VOITH H55.6336.xx/H55 6335.xx • MAN 339 Type L1/V1/V2/Z2/Z11 • MB-Approval 236.6/236.9 • Allison C4 (n° 32802009)	• Ford Mercon / Mercon V • GM Dexron IIIH / IIIG / IIID • JASO M315-1A **Adatto per:** • Allison TES-386/TES-295 • Aisin Warner JWS 3309, • JWS 3314, JWS 3317 • Hyundai/Kia/Mitsubishi SP-II, SP-III • MB 236.1/236.2/236.5/236.7/236.10/236.11/236 .81/236.91• ZF TE-ML 05L/09/11A/11B/17C
Fluidmatic AT 42		• Mercedes-Benz MB-Approvazione 236.1 • MAN 339 Type V1/Z1, L1/L2 • VOITH H55.6335.xx • ZF TE-ML 04D/14A • Volvo CE 97341	• Allison C4 • FCA Chrysler +3 • Ford Mercon • GM Dexron IIIG/IID/IIE/TASA • ZF TE-ML 05L/21L/09/11A/11B **Adatto per:** • Allison TES-389 • BMW: Group 24-3.0 ZF TE-ML 03D/17C

Gamma Grassi

Nome prodotto	Tipologia olio	Ispessente	Grado NLGI	Campo d'imp. della temp. (in °C)	Visc. Cin.A 40°C (in cSt)	Specifiche		Carat.	Applicazioni
						ISO 6743-9	DIN 51502		
Multis Complex EP 2	Minerale	Litio complesso	2	-20 a +160	165	L-XBEHB 2	KP2P -20	Pressioni estreme	Concepito per la lubrificazione di cuscinetti di ruote, cuscinetti a sfera, lisci e a rulli, giunti sottoposti a carichi pesanti, e per la lubrificazione di tutti gli elementi sottoposti agli urti, vibrazioni, nel trasporto, in agricoltura e nei veicoli fuoristrada.
Multis EP 2	Minerale	Litio/ Calcio	2	-20 a +160	165	L-XBEHB 2	KP2P -20	Pressioni estreme	Cuscinetti ruota, cuscinetti a sfera, cuscinetti a rulli, cuscinetti a strisciamento guarnizioni, ecc.
Multis XHV 2	Minerale	Litio/ Calcio	2	-20 a +130	1300	L-XBCHB 2	KP2K -20	Pressioni estreme	Indicato per la lubrificazione delle ralle di camion.
Multis EP 00	Minerale	Litio/ Calcio	00	-25 a +120	150	L-XBCEB00	GP00G -25	Pressioni estreme/ Semi-fluido	Consigliato per lubrificazione centrale sistemi su camion, veicoli fuoristrada usati in agricoltura, ingegneria civile.
Multis ZS 000	Sintetico	Litio/ Calcio	00/000	-45 a +120	42	L-XECFB000	MP00/ 000K-45	Semi-fluido	Sviluppato per gli impianti di lubrificazione centralizzata dei telai delle macchine e dei meccanismi industriali.

Liquidi di Raffreddamento

I **refrigeranti** contribuiscono alla rimozione del calore in eccesso, evitando così il surriscaldamento e l'arresto indesiderato del motore.

Poiché i **refrigeranti** sono costituiti principalmente da acqua, le parti metalliche del sistema di raffreddamento sono a rischio di corrosione.

Ecco perché i **refrigeranti** sono additivati con inibitori di corrosione per contrastare questo fenomeno e prolungare la vita del motore.

Nome prodotto	Specifiche	Approvazioni costruttori		Vantaggi	Applicazioni
		Omologazioni	Soddisfa i requisiti		
Glacelf MDX	• AFNOR NFR 15-601 • BS 6580	• Audi TL-774 C (G11) • VW TL-774 C (G11) • Skoda TL-774 C (G11) • Seat TL-774 C (G11) • GM-OPEL • BMW GS 94000 • Volvo Cars 128 6083/002 • MB 325.0 • MTU - MTL 5048 • MAN 324 Type NF • CATERPILLAR MWM0199-99-2091/9 • Opel-GM GMW 3420 • Vauxhall GM 6277M (+B040 1065) • Steyr-Daimler Puch N 05045 • Porsche TL-774 C (G11) • Van Hool • Volvo Construction 128 6083 / 002 • Volvo Trucks 128 6083 / 002		Tecnologia di inibizione alla corrosione di tipo IBRIDO	Particolarmente dedicato per i circuiti di raffreddamento di MAN, MTU e MB (eccetto EURO 6)
Glacelf SI-OAT	• AFNOR NFR 15-601 • ASTM D 3306 • ASTM D 4985 • BS 6580 : 2010 • SAE J1034 • CUNA NC 956-16	• VW • Audi • Seat • Skoda • Lamborghini • Bentley • Porche • Bugatti: VW TL 774-G • Mercedes Benz MB approvazione 325.5 / 325.6 • Man 324 Typee SI-OAT • Cummins CES 14603	• Scania TB 1451	Tecnologia di inbizione alla corrosione di tipo Si-OAT	Per vetture EURO 6 MB e VW e mezzi pesanti EURO 6 MB, MAN, Scania, Cummins
Glacelf Auto Supra	• AFNOR NFR 15-601 • ASTM D6210 • SAE J1034 • ASTM D3306 • BS 6580 • NATO S-759 • ASTM D4656 • JASO M325 • ASTM D4985	• VW • Seat • Audi • Skoda • Porsche: VW TL 774 D/F/G (G12/ G12+/G12++) • MB-Approvazione 325.3 • Ford WSS-M97B44 • Mazda MEZ MN 121 D • Jaguar Land-Rover STJLR 651.5003 • MAN 324 Type SNF • Deutz DQC CB-14 • GM 6277M • GMW 3420 • GE Jenbacher TA 1000-0201 • MWM 2091/11 • CAT 2091/11 • Cummins IS serie u N14 • Komatsu 07 892 (2009) • Liebherr MD1-36-130 • MTU MTL 5048	• Renault 41-01-001/ S Type D • Scania • Cummins CES 14439 • Cummins CES 14603 • Saab • Wartsila 32-9011 • Leyland Trucks	Tecnologia di inibizione alla corrosione di tipo OAT	Idoneo per tutti i motori dei veicoli leggeri, trasporto pesante, lavori pubblici e trattori agricoli.
Glacelf Eco BS	**Soddisfa le seguenti specifiche:** • ASTM D 3306 • BS 6580			Tecnologia di inibizione alla corrosione di tipo OAT. Versione economica	Per motorizzazioni fino a EURO 5

Specialità

Olio idraulico antiusura

Nome prodotto	Specifiche	Utilizzo
Equivis ZS 46	• Afnor NF E 48-603 HV • ISO 6743/4 HV • DIN 51524P3 HVLP • Vickers M-2950S, -I-286	Oli idraulici ad alto indice di viscosità progettati specificatamente per i moderni sistemi idraulici.

Fluido per sistemi frenanti

Nome prodotto	Tipologia	Specifiche	Utilizzo
HBF 4 OEM+	Sintetico	• SAE J 1703/04 • FMVSS 116 DOT 4 • ISO 4925 Class 4	Fluido sintetico ad alto punto di ebollizione, raccomandato per i sistemi frenanti e frizioni di veicoli che richiedono un fluido sintetico di livello DOT 4.

L'elevato punto di ebollizione sia a "secco" che a "umido", rispetto agli standard dei tradizionali fluidi DOT 4, consente a HBF4 OEM+ di evitare il fenomeno del "Vapour Lock" nei sistemi frenanti più recenti sempre più esposti a sviluppare temperature elevate.

Soluzione per impianti SCR (Selective catalytic Reduction)

Nome prodotto	Tipologia	Specifiche	Applicazioni
AdBlue	Soluzione acquosa di urea al 32,5%	• ISO 22241	Soluzione utilizzata nel processo di trattamento dei gas di scarico grazie alla tecnologia SCR (Selective Catalytic Reduction)

AdBlue® è una soluzione acquosa di urea al 32,5%, impiegata nei sistemi di trattamento dei gas di scarico di tipo SCR (Selective Catalytic Reduction)

Questo componente è un agente riducente utilizzato per l'eliminazione dai gas di scarico di gran parte degli ossidi di azoto (NOx) prodotti durante la combustione.

Non lasciate che la cristallizzazione vi fermi.

Soluzione alternativa al DEF (Diesel Exhaust Fluid) per impianti SCR. Evita il fenomeno della cristallizzazione.

Nome prodotto	Tipologia	Specifiche	Applicazioni
ClearNOx	Soluzione acquosa di urea al 32,5%	• ISO 22241-1	Additivato per prevenire i fenomeni di cristallizzazione. Utilizzato nel processo di catalizzazione dei gas di scarico di veicoli con SCR (Selective Catalytic Reduction).

ClearNOx®, la soluzione contro la cristallizzazione

Come il DEF (Diesel Exhaust Fluid), ClearNOx® è una soluzione di urea pronta all'uso che consente di far funzionare il sistema SCR riducendo gli ossidi di azoto (NOx).

ClearNOx® va oltre: grazie alla formulazione esclusiva, frutto della ricerca TotalEnergies, ClearNOx® previene i rischi di fermo macchina, evitando la cristallizzazione nel sistema SCR.

ClearNOx® è conforme alle specifiche fisiche e chimiche della norma ISO 22241.

Come funziona?

In alcune condizioni di funzionamento, la bassa temperatura dei gas di scarico non consente di completare la reazione con il DEF, favorendo la formazione di **cristalli di acido cianurico che vanno a ostruire il sistema SCR, causando l'arresto del veicolo.**
ClearNOx® assicura una vaporizzazione ottimale e garantisce quindi una reazione completa a temperature inferiori, **evitando il fenomeno della cristallizzazione all'interno del sistema SCR.**

Image of an SCR mixer(1)

Without ClearNOx® — With ClearNOx®

(1) Vista di un miscelatore SCR senza l'uso di ClearNOx® e con l'uso di ClearNOx®. Prove effettuate su banco di prova in laboratorio a 250°C (dicembre 2018, TotalEnergies Solaize Research Center).

ClearNOx®, il prodotto che fa la differenza

EVITA LA CRISTALLIZZAZIONE:
- Preserva il sistema SCR e il motore.
- Riduce i guasti e i tempi di fermo della flotta.
- Contribuisce a controllare il consumo di carburante.

SOSTITUTO DEL DEF:
- Pronto all'uso.
- Conforme alle norme antinquinamento a livello di emissioni.

APPLICAZIONE BREVETTATA:
- Risultato della ricerca TotalEnergies.
- Formula esclusiva testata in collaborazione con produttori di motori e costruttori.

Per garantire il funzionamento ottimale del sistema SCR:
- ClearNOx® deve essere usato continuamente.
- Prima dell'uso, è necessario eseguire la de-cristallizzazione del veicolo presso un tecnico autorizzato.

Compatibile con qualsiasi tipo di veicolo

Anche se compatibile con qualsiasi tipo di veicolo, consultare sempre le indicazioni del costruttore.

API AMERICAN PETROLEUM INSTITUTE CERTIFIED DIESEL EXHAUST FLUID

ClearNOx® è provvisto di certificazione API (American Petroleum Institute).

ClearNOx®, meno tempi di fermo, più risparmio

Costo aggiuntivo ClearNOx® (2)		Costo sostituzione iniettore (3)	
Consumo diesel	40 L/100	1 iniettore	650 €
Volume annuo diesel	20.000 L	1 ora di lavoro	80 €
Consumo DEF DEF (7%)	1.400 L	1/2 giorno di fermo	500 €
350 €	**VS**	**1230 €**	

(2) Costo aggiuntivo per anno e per veicolo stimato sulla base di 50.000 km/anno, prezzo di ClearNOx® al 1° marzo 2021.
(3) Prezzi generalmente osservati (marzo 2021).

Sono più di tre anni di ClearNOx® finanziati.
Senza contare il costo della sostituzione del sistema SCR (≈ 8.000 euro).

Imballi disponibili

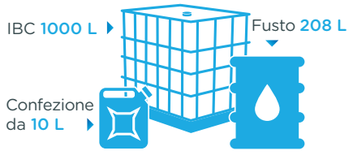

Strumento di manutenzione preventiva per tutti gli organi del vostro parco veicoli.

Una sola analisi per coprire l'insieme dei vostri bisogni assicurando una prestazione tecnica ottimale.

Accessibile anche attraverso Anac QR App e il suo sistema di QR Code.

Riduce il tempo di fermata della vostra flotta di veicoli.
Prevenzione di eventuali guasti meccanici.

Aumenta la durata del vostro veicolo.
Diminuzione del rischio di usura eccessiva dell'organo.

Gestione della manutenzione.
Ottimizzazione del vostro budget di manutenzione.

Total Cost of Ownership (TCO) ridotto.
Ottimizzazione dell'ammortamento del vostro parco veicoli.

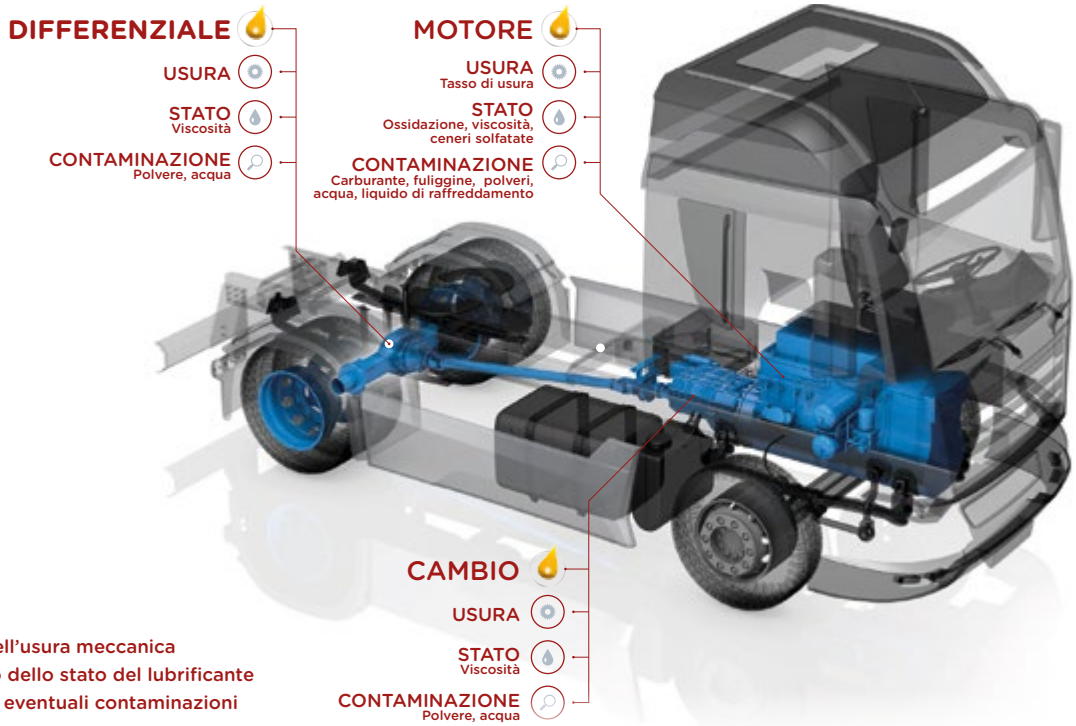

Misura dell'usura meccanica
Controllo dello stato del lubrificante
Misura di eventuali contaminazioni

TotalEnergies

services.totalenergies.it

TotalEnergies Industry Solutions

Le schede di sicurezza sono disponibili sul sito https://ms-sds.totalenergies.com